专有权通知：本图纸包含Somefly技术有限公司专有的机密信息，除非Somefl技术有限公司书面授权，否则不得全部或部分复制或披露给他人或以任何其他方式使用。

RoHS compliant

SYM	REVISION DESCRIPTION	DFTM	DATE	APPD	APPD

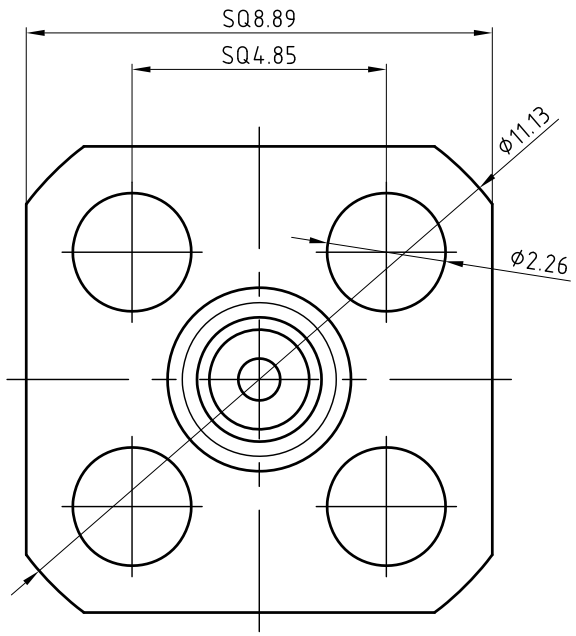

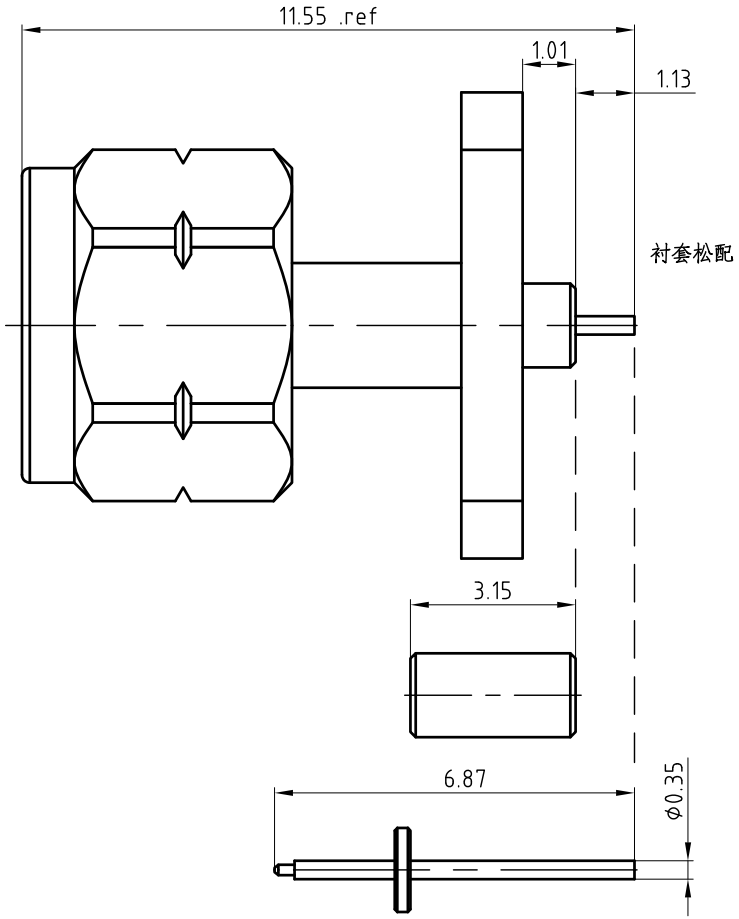

技术要求:

1.界面符合(Interface)：IEC61169-64
2.电气性能(Electrical Characteristics)：
2.1.阻抗(Impedance)：50Ω
2.2.频率范围(Frequency Range)：DC-145GHz
2.3.驻波(Vswr)：1.4
2.4.绝缘电阻(Insulation Resistance)：5000MΩ
3.环境性能(Environmental Characteristics)：
3.1.工作温度(Operating Temperature)：-40℃TO+85℃
3.2.满足RoHS要求(RoHS compliant)
4.机械性能(Mechanical Characteristics)：
4.1.机械寿命(Mechanical Durability)：100 cycles

NO.	描述	处理
3	衬套	不锈钢钝化
2	内导体	铍铜镀金
1	外壳	不锈钢钝化

材料：

图中未注明尺寸公差

图纸中所有尺寸单位为毫米 mm
图纸未注明机械加工表面光洁度至少为 3.2RMS.
所有未注明圆角 R0.15MAX.
所有未注明倒角 0.15×45°D MAX.

未注明公差			
.X	±0.2	.XX	±0.1
角度	±2°	公差	±N/A

制图：006
日期：2023.05.04
审核：HeTong
日期：2023.05.04
校准：Stone

宁波新峰科技有限公司
Somefly technology Co.,Ltd

0.8mm Male 4 Hole .35 Squar Flange Waveguide Probe Connector
0.8mm-JFD035-113

比例:	DWG SIZE	SURFACE (mm²)	WEIGHT (g)	日期:	产品料号	版本
7/1	A4	XX	XX	2023.05.04	004-F1F4N-CS	A.0